全十勝高等学校インドアソフトテニス大会
令和7年1月8日
よつ葉アリーナ十勝

女子ダブルス

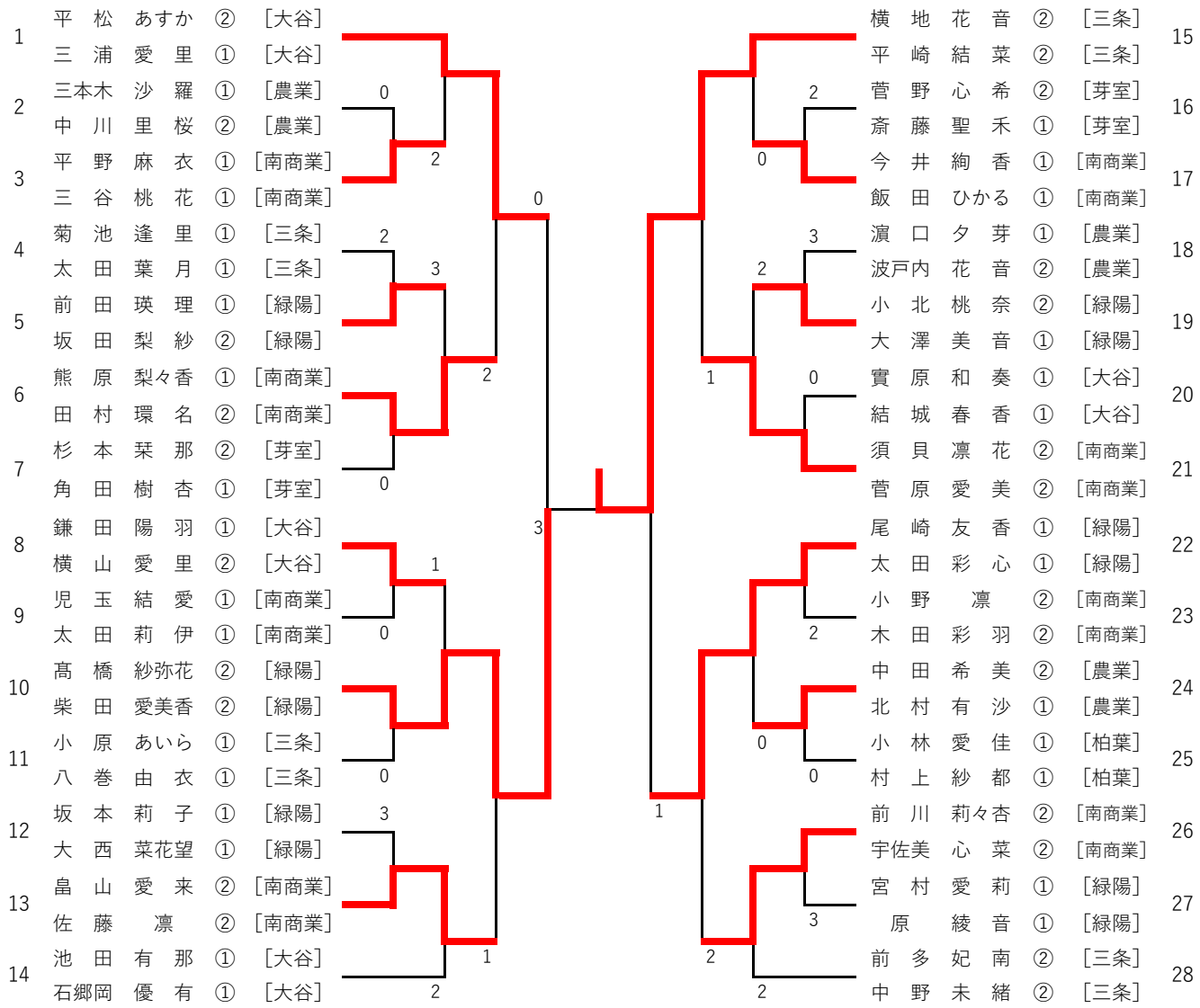

優勝	横地 花音	（２年）	・	平崎 結菜	（２年）	ペア	（帯広三条高等学校）
準優勝	髙橋 紗弥花	（２年）	・	柴田 愛美香	（２年）	ペア	（帯広緑陽高等学校）
第３位	平松 あすか	（２年）	・	三浦 愛里	（１年）	ペア	（帯広大谷高等学校）
第３位	尾崎 友香	（１年）	・	太田 彩心	（１年）	ペア	（帯広緑陽高等学校）
第５位	熊原 梨々香	（１年）	・	田村 環名	（２年）	ペア	（帯広南商業高等学校）
第５位	畠山 愛来	（２年）	・	佐藤 凛	（２年）	ペア	（帯広南商業高等学校）
第５位	須貝 凛花	（２年）	・	菅原 愛美	（２年）	ペア	（帯広南商業高等学校）
第５位	前川 莉々杏	（２年）	・	宇佐美 心菜	（２年）	ペア	（帯広南商業高等学校）