《　一　般　女　子　》

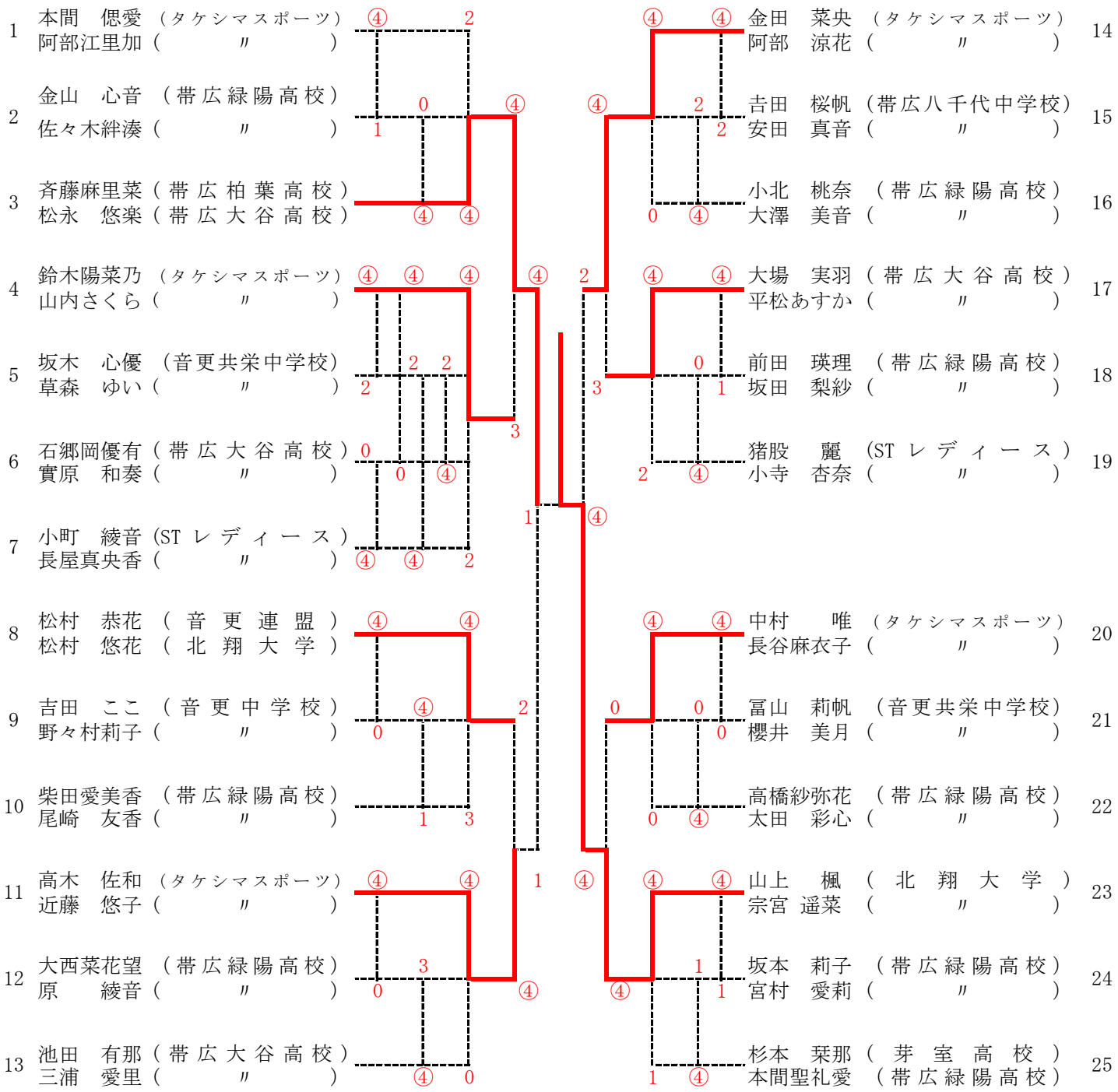
1 本間　偲愛（タケシマスポーツ）
阿部江里加（　〃　）
2 金山　心音（帯広緑陽高校）
佐々木絆湊（　〃　）
3 斉藤麻里菜（帯広柏葉高校）
松永　悠楽（帯広大谷高校）
4 鈴木陽菜乃（タケシマスポーツ）
山内さくら（　〃　）
5 坂木　心優（音更共栄中学校）
草森　ゆい（　〃　）
6 石郷岡優有（帯広大谷高校）
實原　和奏（　〃　）
7 小町　綾音（STレディース）
長屋真央香（　〃　）
8 松村　恭花（音更連盟）
松村　悠花（北翔大学）
9 吉田　ここ（音更中学校）
野々村莉子（　〃　）
10 柴田愛美香（帯広緑陽高校）
尾崎　友香（　〃　）
11 高木　佐和（タケシマスポーツ）
近藤　悠子（　〃　）
12 大西菜花望（帯広緑陽高校）
原　綾音（　〃　）
13 池田　有那（帯広大谷高校）
三浦　愛里（　〃　）
14 金田　菜央（タケシマスポーツ）
阿部　涼花（　〃　）
15 吉田　桜帆（帯広八千代中学校）
安田　真音（　〃　）
16 小北　桃奈（帯広緑陽高校）
大澤　美音（　〃　）
17 大場　実羽（帯広大谷高校）
平松あすか（　〃　）
18 前田　瑛理（帯広緑陽高校）
坂田　梨紗（　〃　）
19 猪股　麗（STレディース）
小寺　杏奈（　〃　）
20 中村　唯（タケシマスポーツ）
長谷麻衣子（　〃　）
21 冨山　莉帆（音更共栄中学校）
櫻井　美月（　〃　）
22 高橋紗弥花（帯広緑陽高校）
太田　彩心（　〃　）
23 山上　楓（北翔大学）
宗宮　遥菜（　〃　）
24 坂本　莉子（帯広緑陽高校）
宮村　愛莉（　〃　）
25 杉本　栞那（芽室高校）
本間聖礼愛（帯広緑陽高校）