平成29年度（2017年度）

東部方面中体連春季ソフトテニス大会女子個人戦

結　果

〔26ペア（OP2）〕

優　勝　　松澤・竹村（池田）

準優勝　　池田・穴澤（幕別）

３　位　　永井・奥野（札内東）
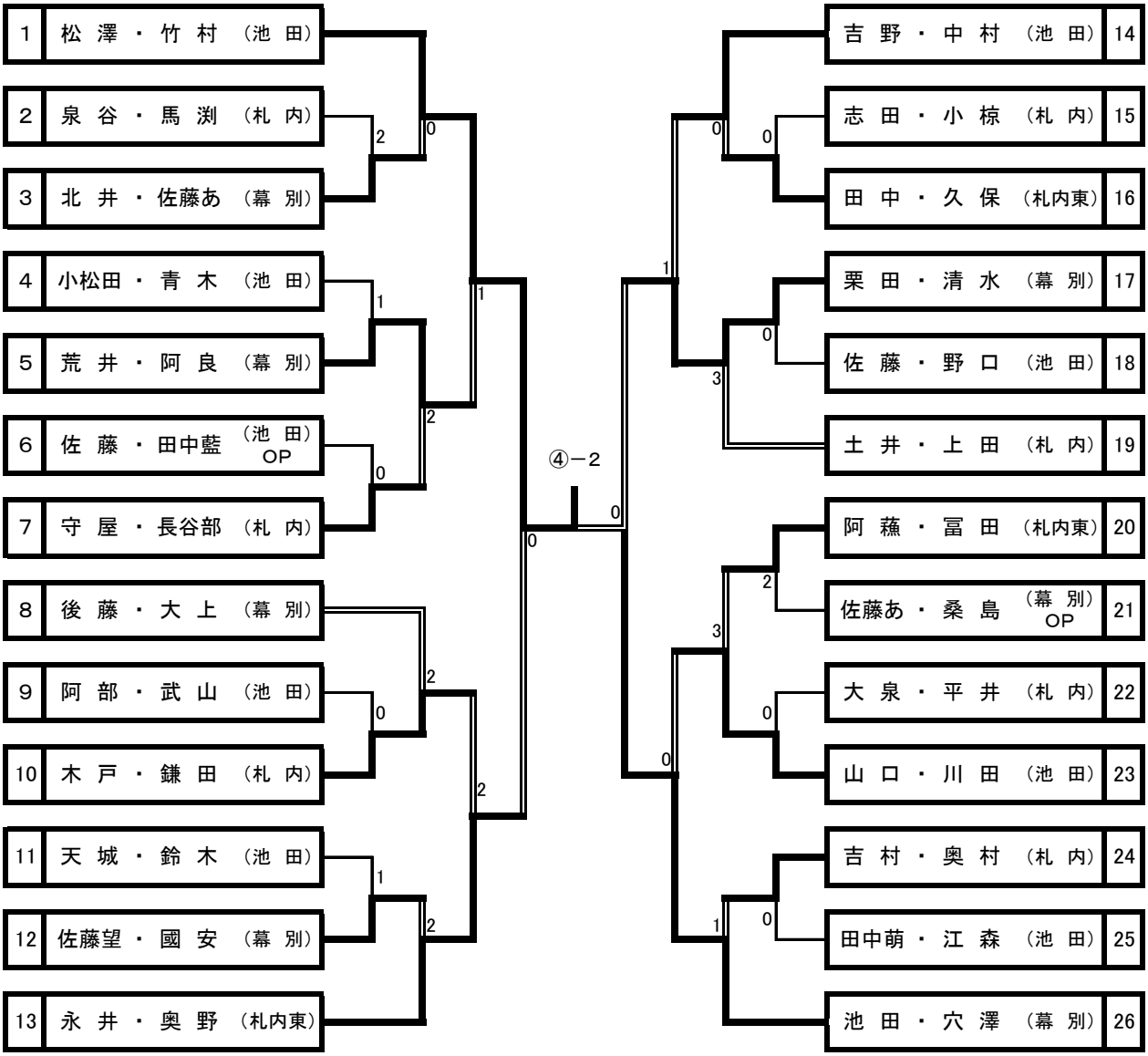
３　位　　栗田・清水（幕別）