北部十勝中体連春季ソフトテニス大会（女子個人の部）結果

平成29年5月13日（土）

希望が丘テニスコート

女子個人戦
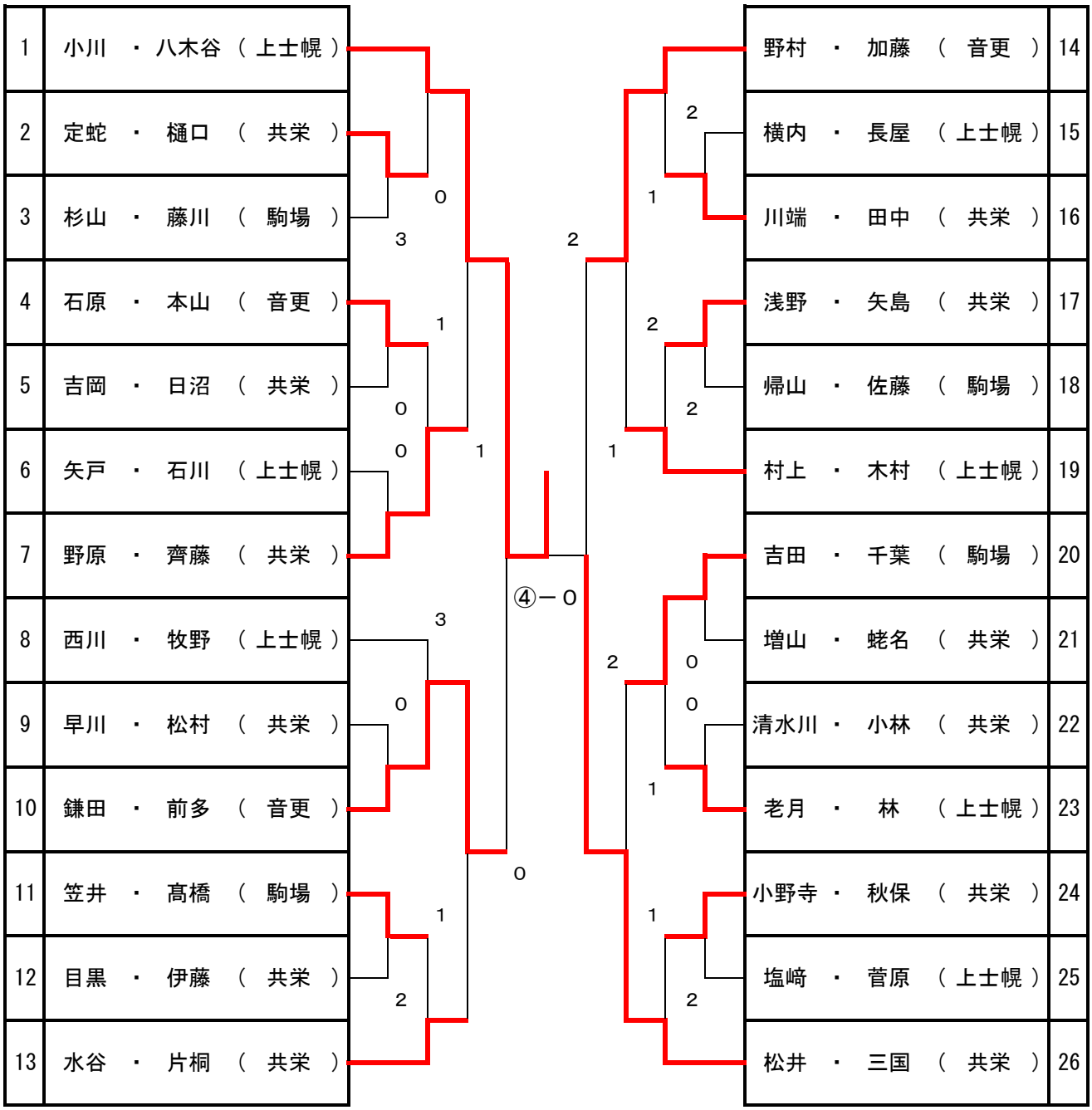
1	小川 ・ 八木谷 （ 上士幌 ）																														14 野村 ・ 加藤 （ 音更 ）
2	定蛇 ・ 樋口 （ 共栄 ）																														15 横内 ・ 長屋 （ 上士幌 ）
3	杉山 ・ 藤川 （ 駒場 ）																														16 川端 ・ 田中 （ 共栄 ）
4	石原 ・ 本山 （ 音更 ）																														17 浅野 ・ 矢島 （ 共栄 ）
5	吉岡 ・ 日沼 （ 共栄 ）																														18 帰山 ・ 佐藤 （ 駒場 ）
6	矢戸 ・ 石川 （ 上士幌 ）																														19 村上 ・ 木村 （ 上士幌 ）
7	野原 ・ 齊藤 （ 共栄 ）																														20 吉田 ・ 千葉 （ 駒場 ）
8	西川 ・ 牧野 （ 上士幌 ）																														21 増山 ・ 蛯名 （ 共栄 ）
9	早川 ・ 松村 （ 共栄 ）																														22 清水川 ・ 小林 （ 共栄 ）
10	鎌田 ・ 前多 （ 音更 ）																														23 老月 ・ 林 （ 上士幌 ）
11	笠井 ・ 髙橋 （ 駒場 ）																														24 小野寺 ・ 秋保 （ 共栄 ）
12	目黒 ・ 伊藤 （ 共栄 ）																														25 塩﨑 ・ 菅原 （ 上士幌 ）
13	水谷 ・ 片桐 （ 共栄 ）																														26 松井 ・ 三国 （ 共栄 ）