北部十勝中体連春季ソフトテニス大会（男子個人の部）結果

平成29年5月13日（土）
希望が丘テニスコート

男子個人戦

1	青木 ・ 中舎	（ 音更 ）
2	宮崎 ・ 越智	（ 音更 ）
3	小西 ・ 奥村	（ 緑南 ）
4	小野 ・ 熊谷	（ 緑南 ）
5	河江 ・ 前多	（ 音更 ）
6	細木 ・ 田宮	（ 緑南 ）
7	後藤 ・ 島田	（ 緑南 ）
8	遊塚 ・ 大熊	（ 音更 ）
9	齊藤 ・ 北原	（ 緑南 ）
10	高井 ・ 池田	（ 緑南 ）
11	池田 ・ 阿部	（ 音更 ）

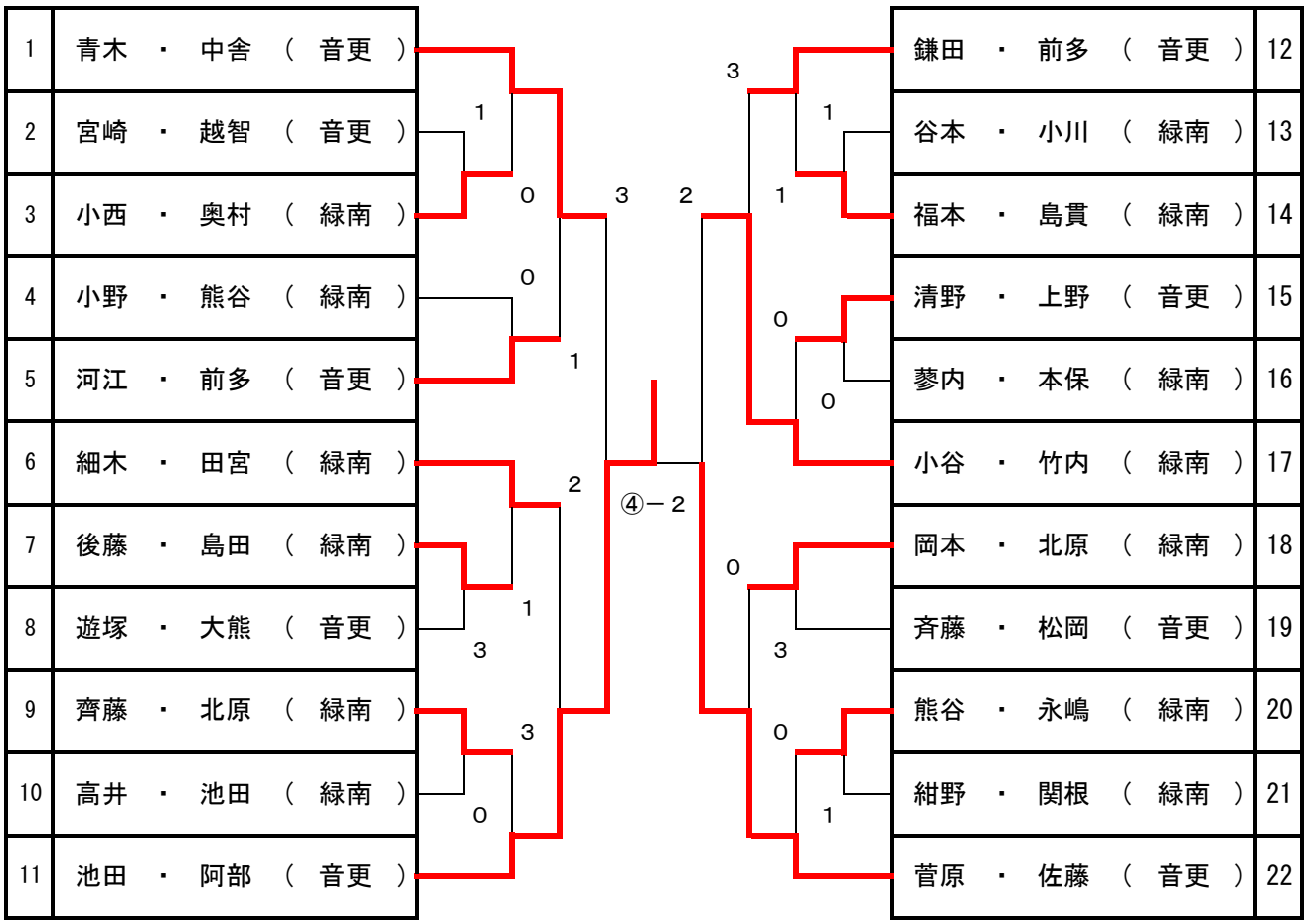

鎌田 ・ 前多	（ 音更 ）	12
谷本 ・ 小川	（ 緑南 ）	13
福本 ・ 島貫	（ 緑南 ）	14
清野 ・ 上野	（ 音更 ）	15
蓼内 ・ 本保	（ 緑南 ）	16
小谷 ・ 竹内	（ 緑南 ）	17
岡本 ・ 北原	（ 緑南 ）	18
斉藤 ・ 松岡	（ 音更 ）	19
熊谷 ・ 永嶋	（ 緑南 ）	20
紺野 ・ 関根	（ 緑南 ）	21
菅原 ・ 佐藤	（ 音更 ）	22

代表決定戦
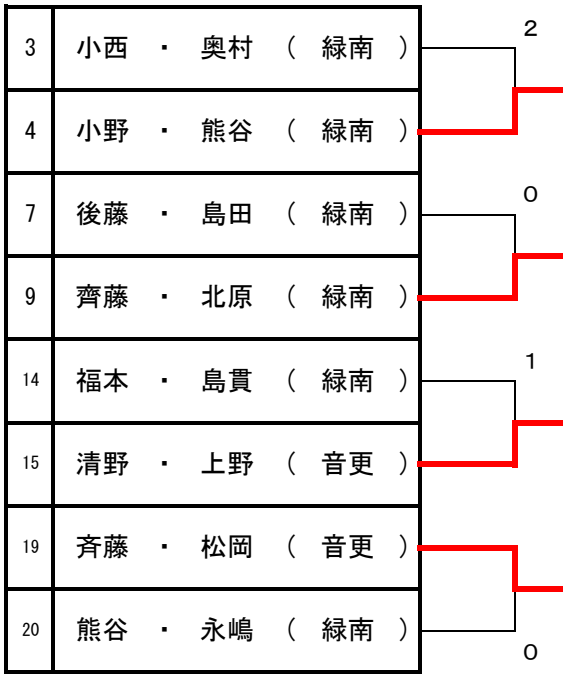
3	小西 ・ 奥村	（ 緑南 ）
4	小野 ・ 熊谷	（ 緑南 ）
7	後藤 ・ 島田	（ 緑南 ）
9	齊藤 ・ 北原	（ 緑南 ）
14	福本 ・ 島貫	（ 緑南 ）
15	清野 ・ 上野	（ 音更 ）
19	斉藤 ・ 松岡	（ 音更 ）
20	熊谷 ・ 永嶋	（ 緑南 ）