平成29年度北部十勝中体連秋季ソフトテニス大会（女子個人の部）

平成29年8月26日（土）
希望が丘テニスコート
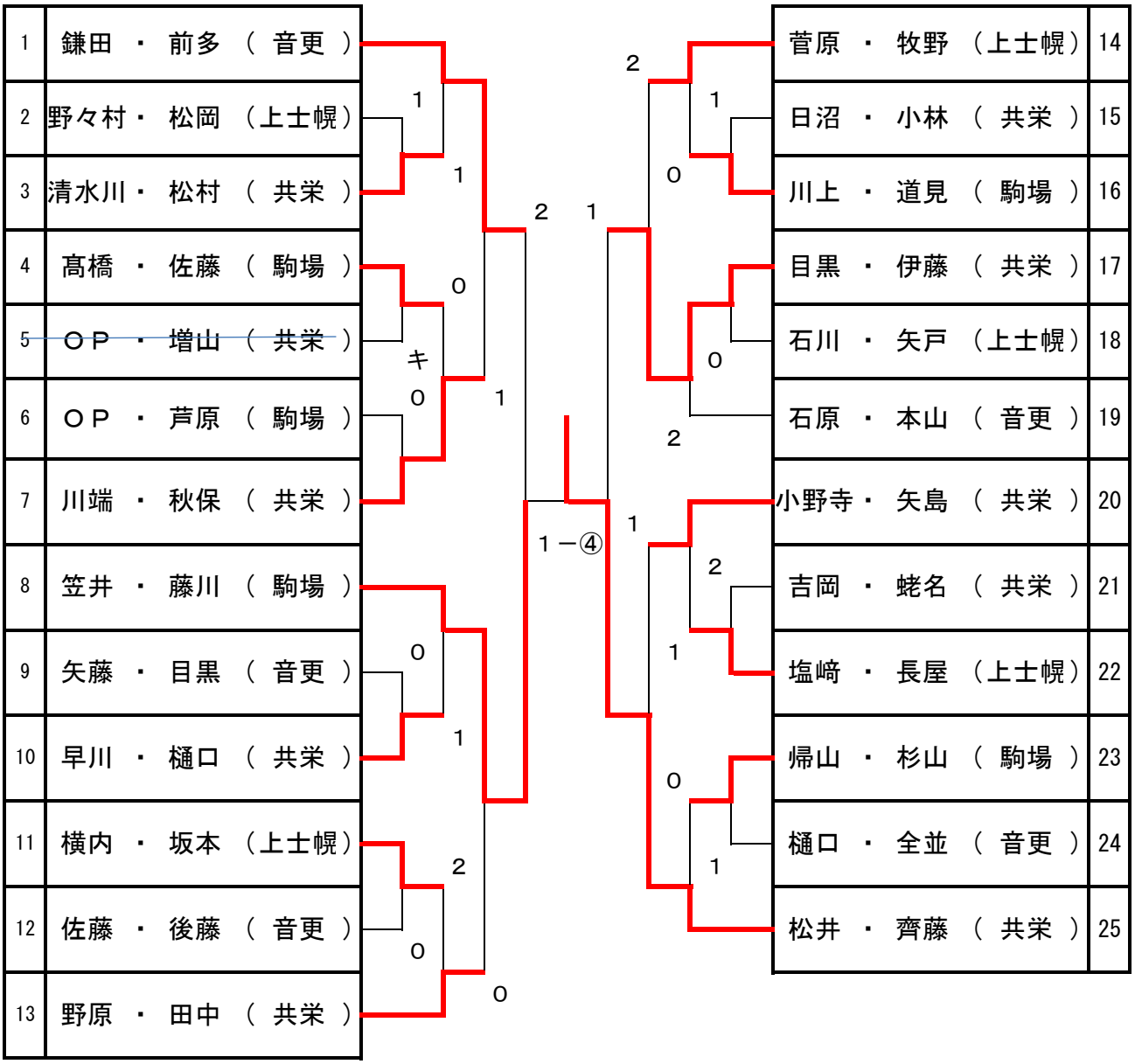
女子個人戦