国体十勝支部予選会
令和4年6月18日
帯広の森テニスコート

男子個人戦ダブルス

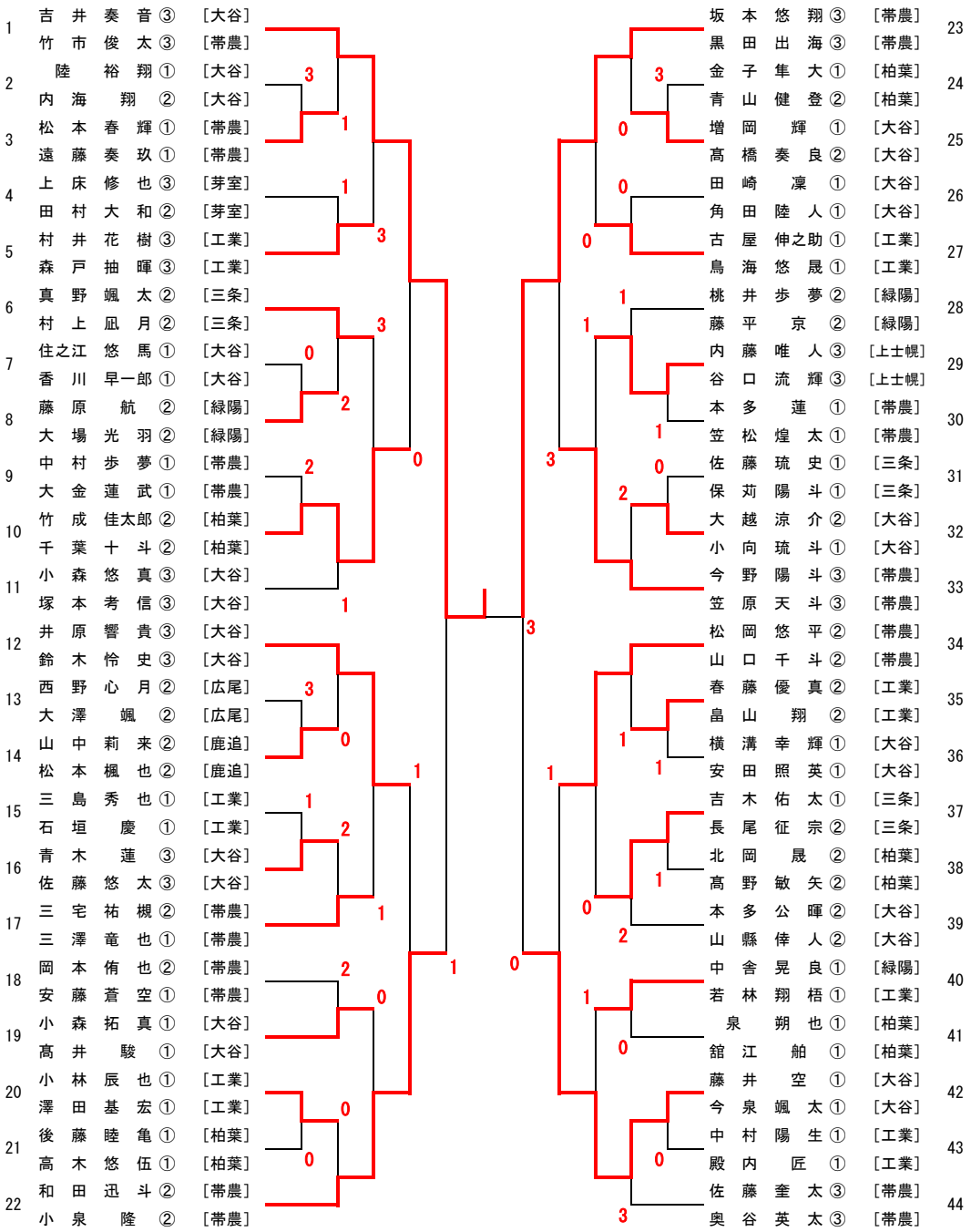

＜代表決定戦＞

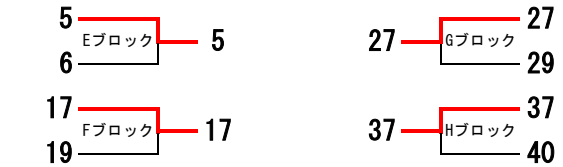

優勝	吉井奏音・竹市俊太	ペア	帯広大谷高等学校・帯広農業高等学校
準優勝	坂本悠翔・黒田出海	ペア	帯広農業高等学校
第3位	和田迅斗・小泉隆	ペア	帯広農業高等学校
	藤井空・今泉颯太	ペア	帯広大谷高等学校
第5位	竹成佳太郎・千葉十斗	ペア	帯広柏陽高等学校
	井原響貴・鈴木怜史	ペア	帯広大谷高等学校
	今野陽斗・笠原天斗	ペア	帯広農業高等学校
	松岡悠平・山口千斗	ペア	帯広農業高等学校
第9位	村井花樹・森戸抽暉	ペア	帯広工業高等学校
	三宅祐槻・三澤竜也	ペア	帯広農業高等学校
	古屋伸之助・鳥海悠晟	ペア	帯広工業高等学校
	吉木佑太・長尾征宗	ペア	帯広三条高等学校