全十勝高等学校ソフトテニス選手権大会
令和4年5月7日
帯広の森テニスコート

男子個人戦ダブルス

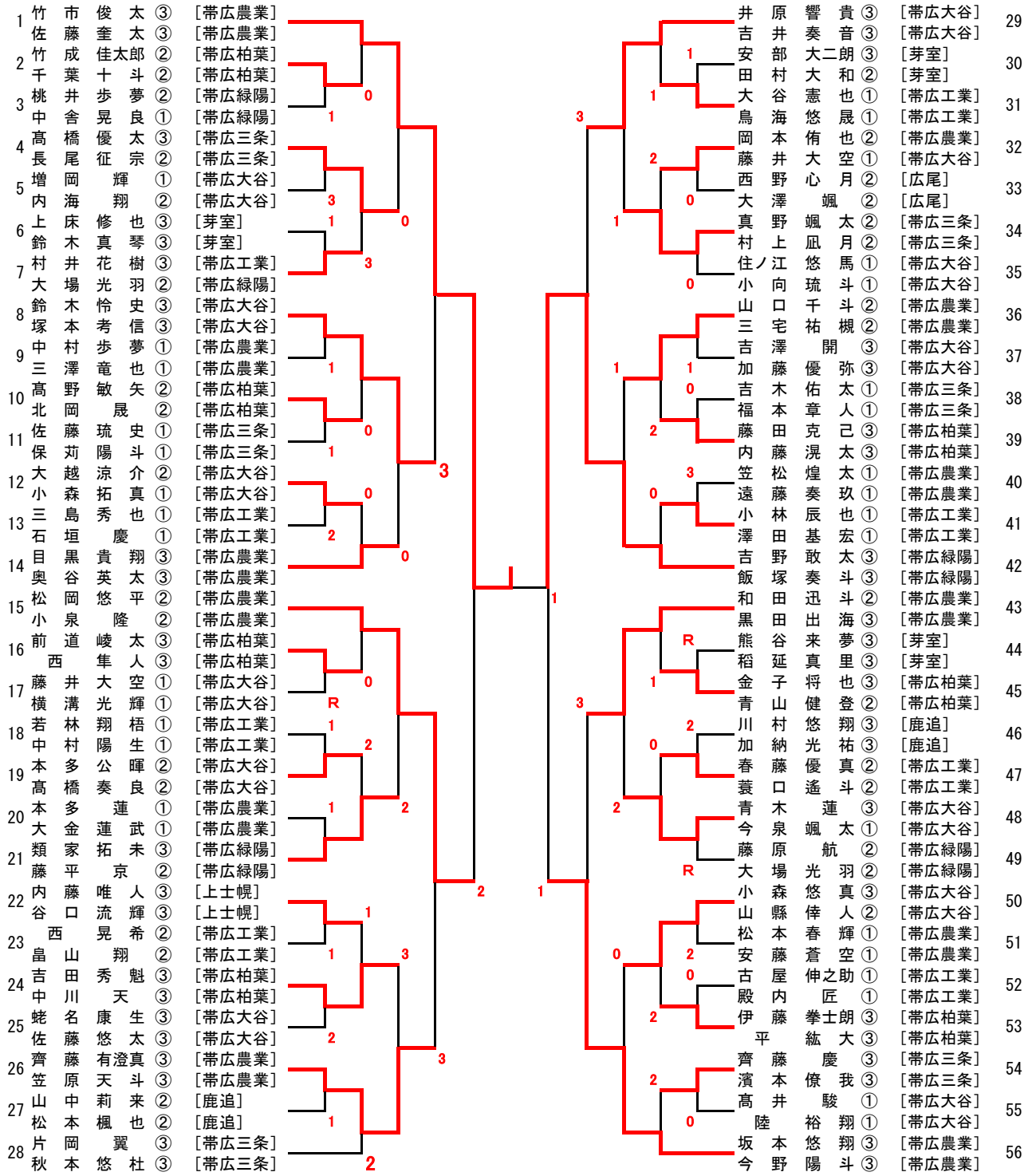

優　勝　竹　市　俊　太（３年）・佐　藤　奎　太（３年）　ペア　（帯広農業高等学校）
準優勝　吉　野　敢　太（３年）・飯　塚　奏　斗（３年）　ペア　（帯広緑陽高等学校）
第３位　松　岡　悠　平（２年）・小　泉　　隆　（２年）　ペア　（帯広農業高等学校）
第３位　坂　本　悠　翔（３年）・今　野　陽　斗（３年）　ペア　（帯広農業高等学校）