インドア１次予選　男子組み合わせ

帯広の森テニスコート（南）
令和３年１０月９日（土）

A

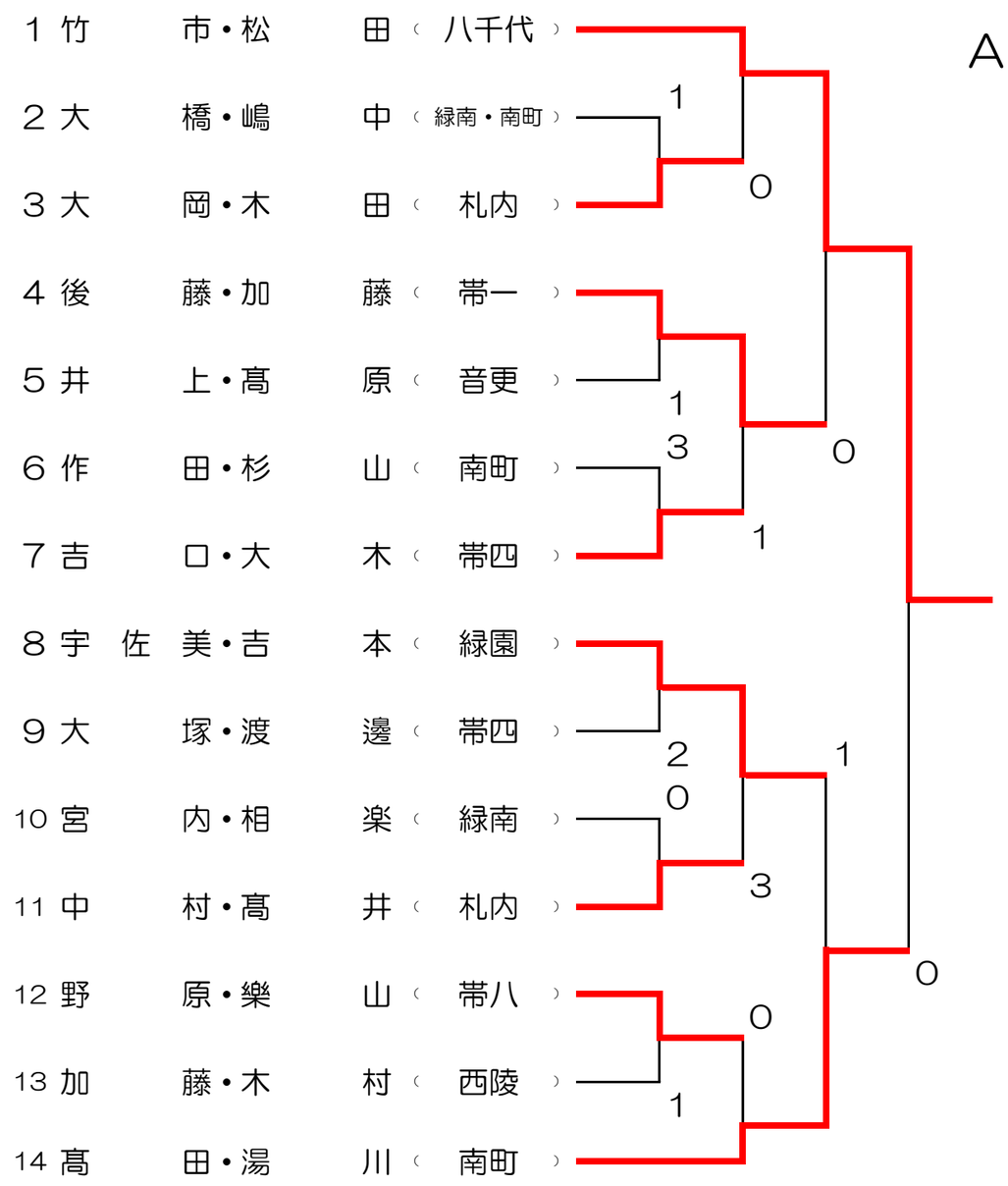

B

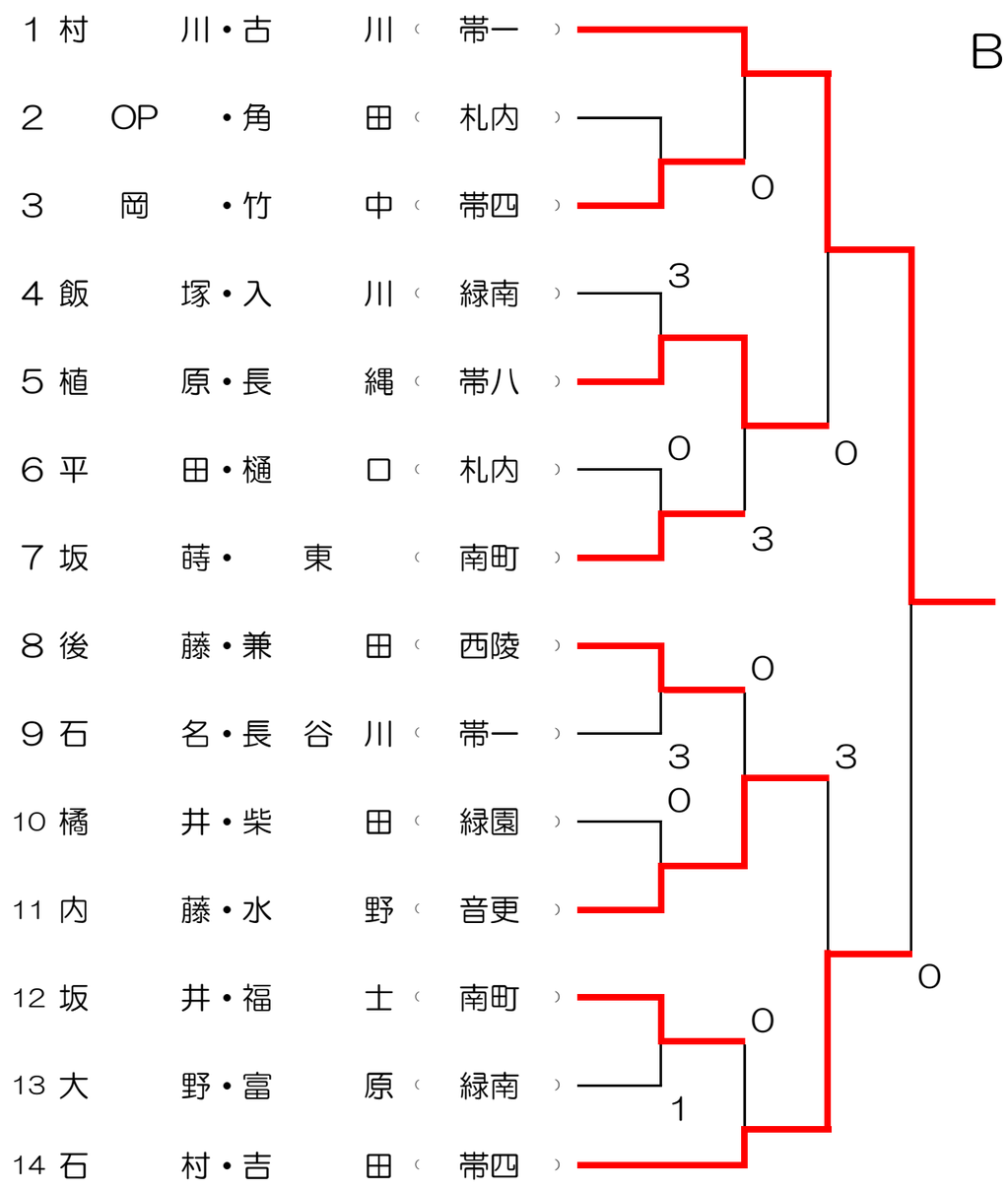

C

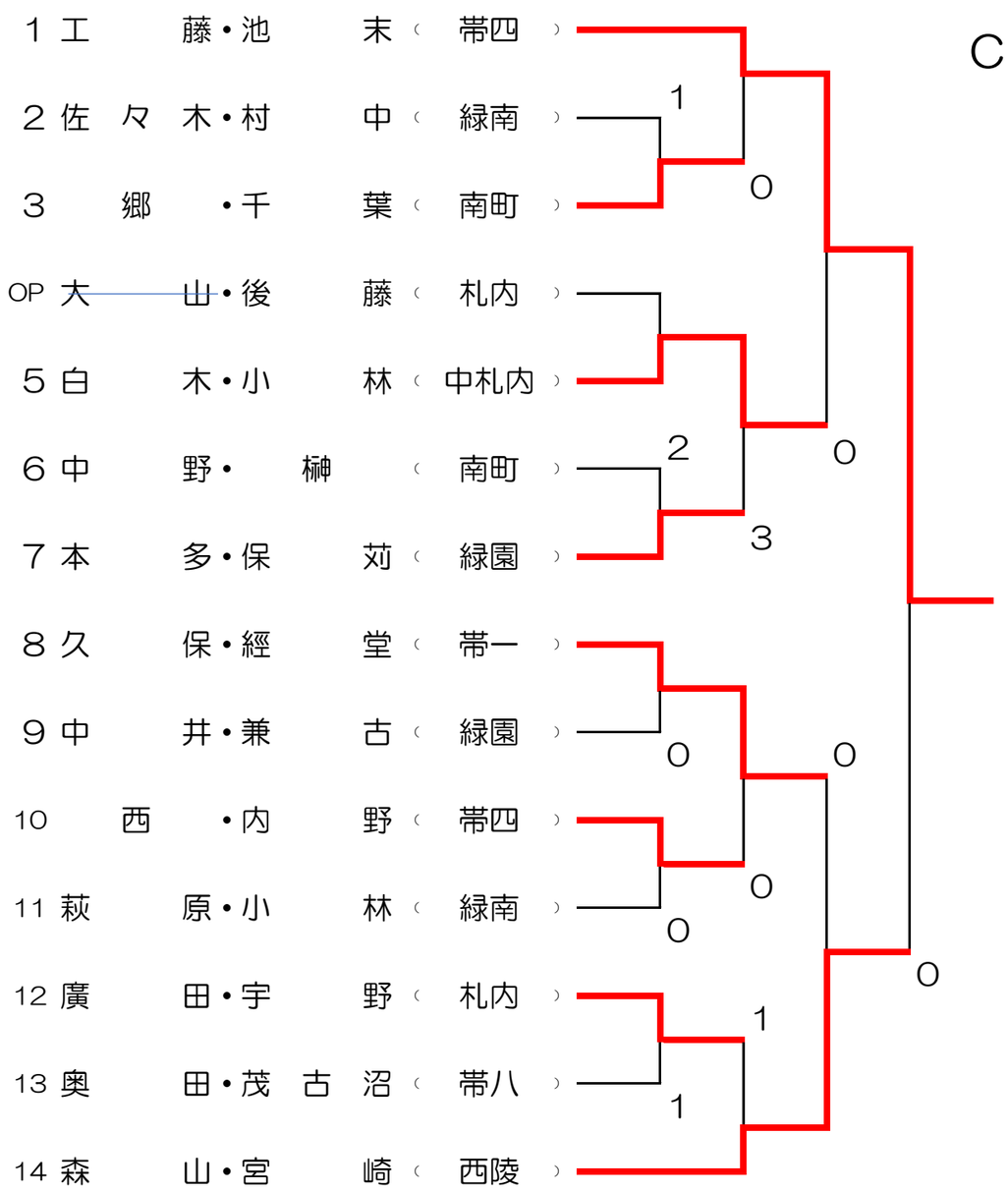

D

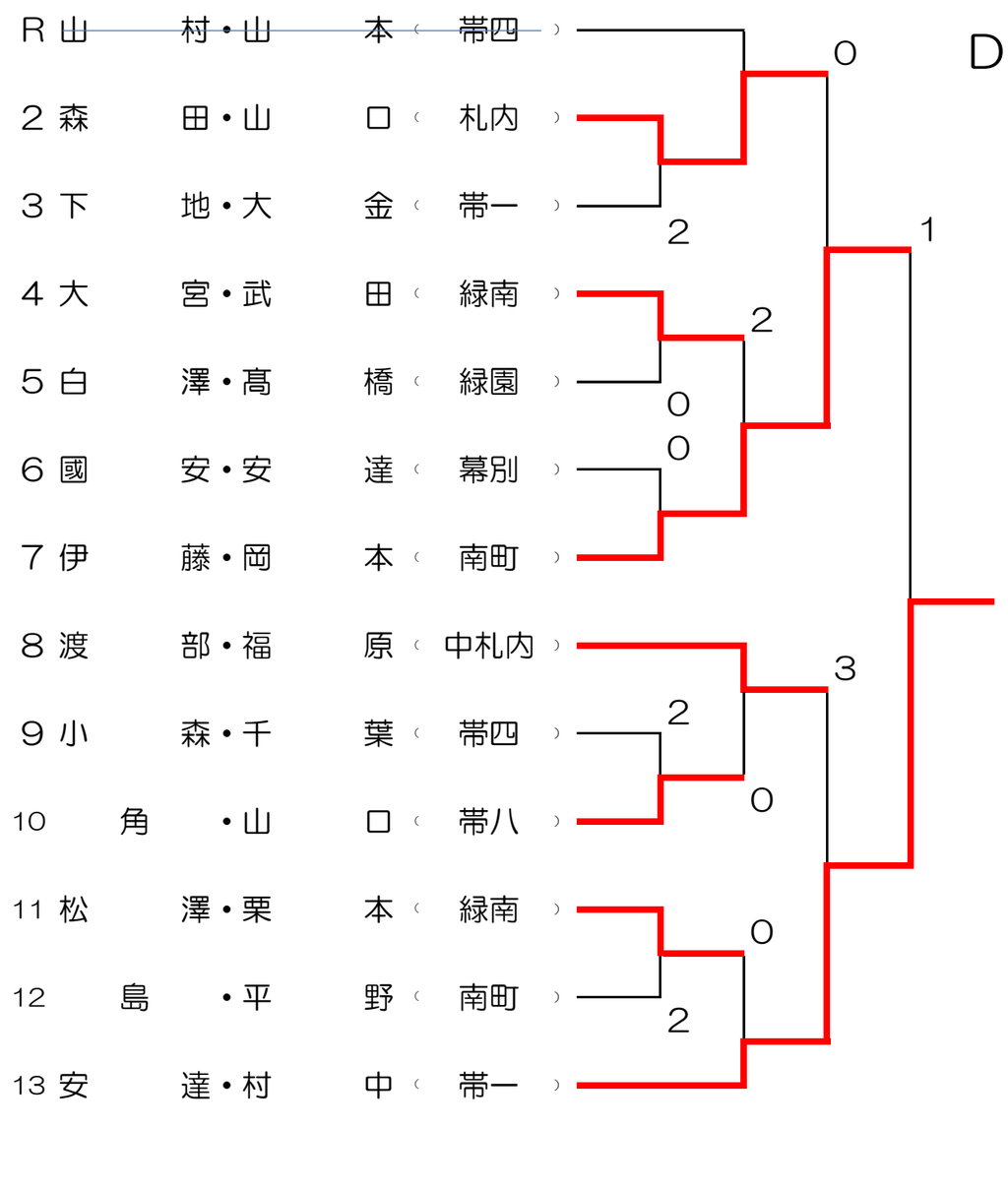

E

1	岡	久・中	村（札内）
2	石	田・西	村（南町）
3	生	田・一	色（帯四）
4	本	名・山	口（緑南）
5	管	野・橋	爪（緑園）
6	田	村・高	倉（中札内）
7	太	田・山	田（西陵）
8	阿	部・鈴	木（南町）
9	会	田・金	田一（札内）
10	森	谷・原	下（帯一）
11	山	野・中	村（帯八）
12	松	浦・姉	﨑（緑南）
13	宮	坂・伊	藤（帯四）

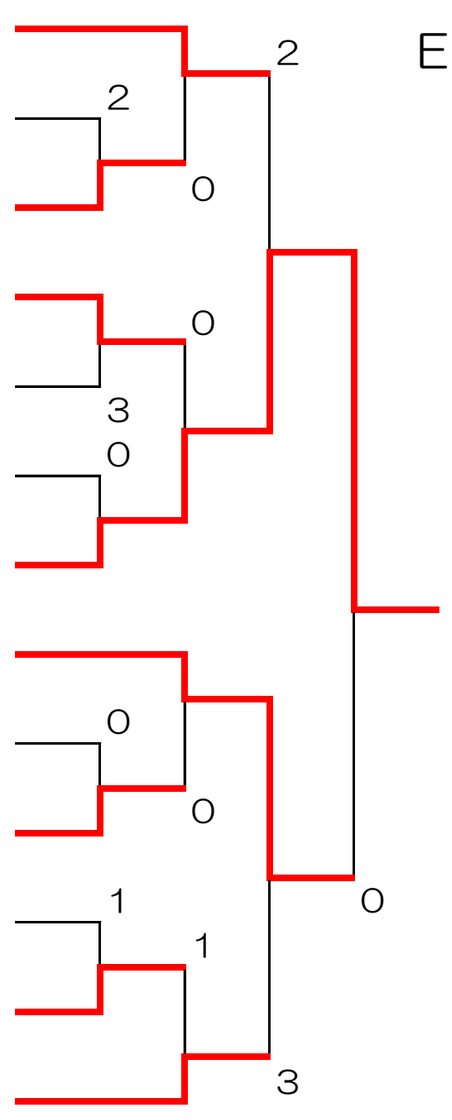

F

1	佐々	木・秋	本（八千代）
2	市	原・富	盛（札内）
3	木	村・佐々	木（南町）
4	鳴	海・中	村（帯一）
5	板	本・大内	田（緑南）
6	天	方・鈴	木（帯四）
7	前	多・佐	野（音更）
8	村	田・池	田（札内）
9	鈴	木・高	田（緑園）
10	勝	見・山	本（川西）
11	渡	部・斉	藤（中札内）
12	佐	藤・山	石（南町）
13	木	藤・大	野（帯四）

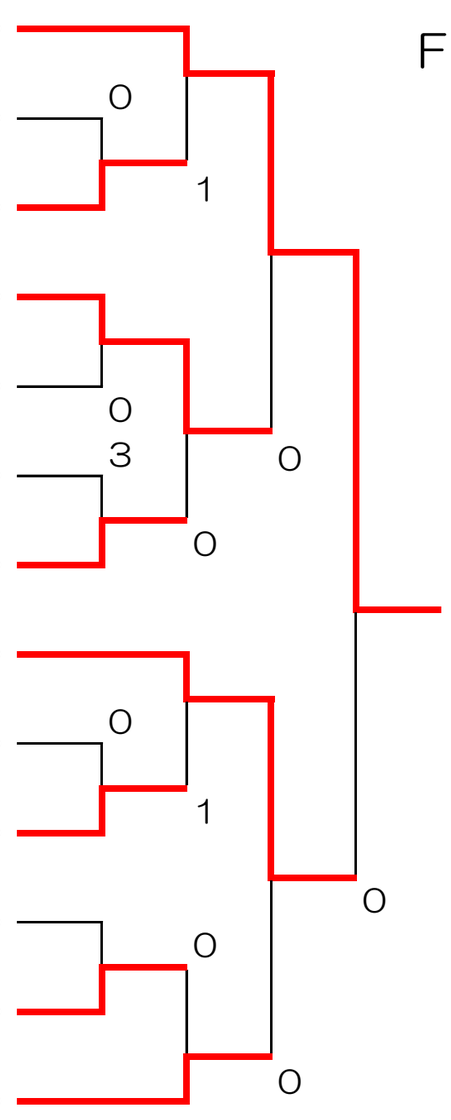

G

1	山	本・池	田（帯一）
2	菊	池・細	川（札内）
3	春	木・奥	山（西陵）
4	菊	地・高	砂（帯四）
5	岩	城・菅	（南町）
6	木	井・鈴	木（帯八）
7	町	田・山	田（中札内）
8	櫻	田・福	田（札内）
9	中	村・嶋	貫（緑南）
10	清	水・野	田（緑園）
11	小	川・川	村（音更）
12	石	名・谷	（帯一）
13	杉	野・木	村（南町）

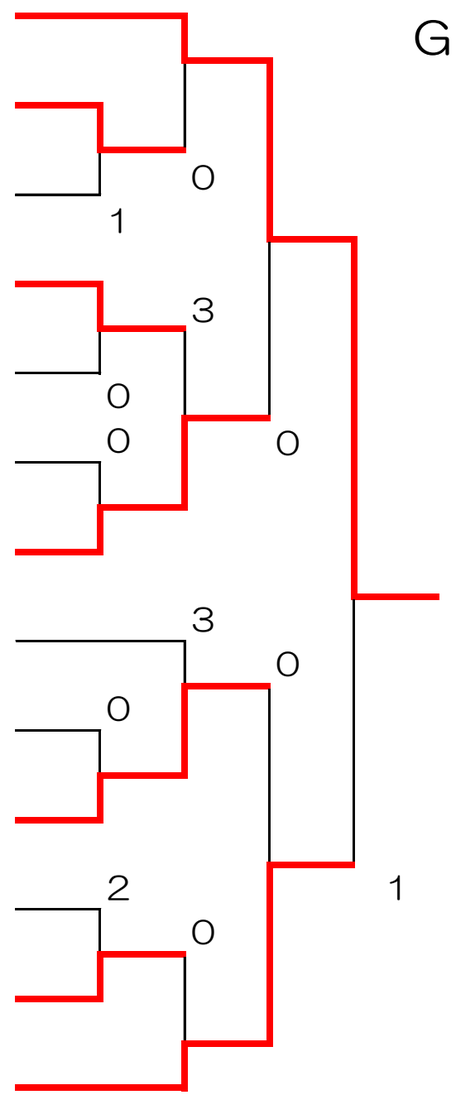

H
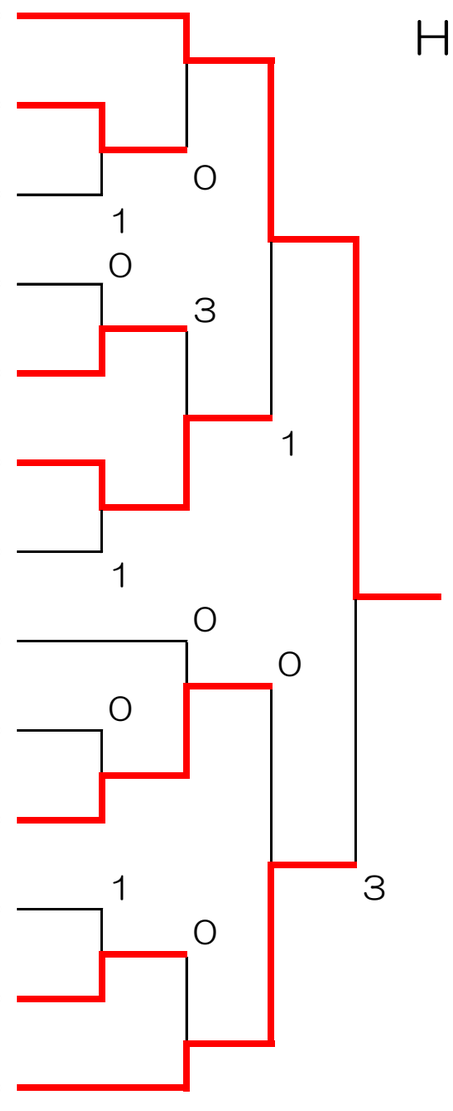
1	石	橋・田	村（八千代）
2	国	枝・木	村（南町）
3	今	井・福	田（緑南）
4	後	藤・小	川（帯八）
5	松	田・佐々	木（札内）
6	岩	本・大	石（西陵）
7	杉	本・村	本（帯四）
8	斉	藤・水	戸（南町）
9	須	貝・松	﨑（緑園）
10	佐	伯・舩	戸（中札内）
11	氷	見・晴	山（帯四）
12	佐	藤・森	（札内）
13	岩	隈・杉	﨑（帯一）