平成３１年度　全十勝高等学校ソフトテニス春季大会

平成31年4月27日
帯広の森テニスコート

男子ダブルス

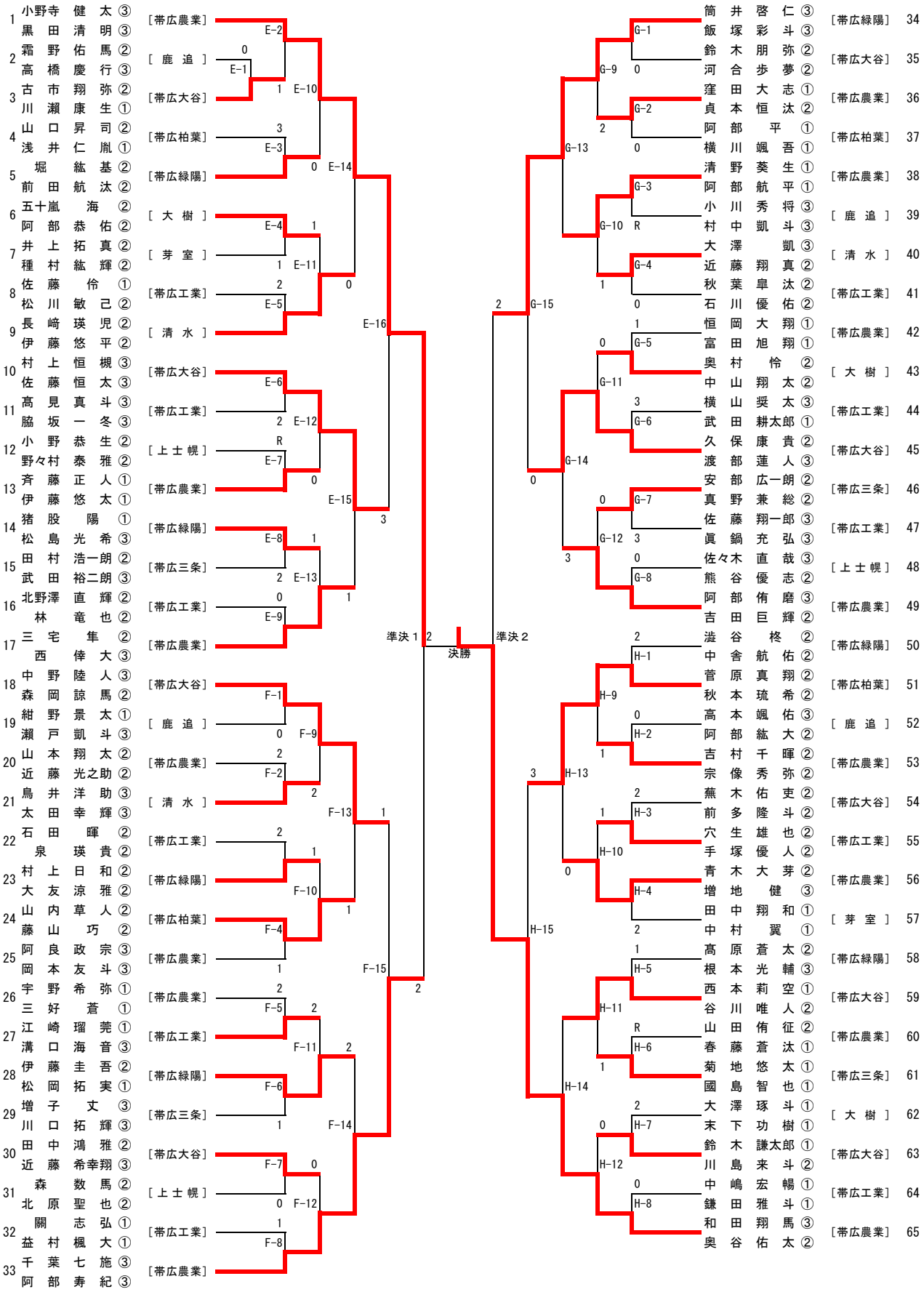

優　　勝	和田翔馬	（3年）	・	奥谷佑太	（2年）	ペア	帯広農業　高等学校
準優勝	小野寺健太	（3年）	・	黒田清明	（3年）	ペア	帯広農業　高等学校
第３位	千葉七施	（3年）	・	阿部寿紀	（3年）	ペア	帯広農業　高等学校
第３位	筒井啓仁	（3年）	・	飯塚彩斗	（3年）	ペア	帯広緑陽　高等学校