平成30年度（2018年度）

# 東部方面中体連秋季ソフトテニス大会　女子個人戦

〔27ペア（内OP1）〕
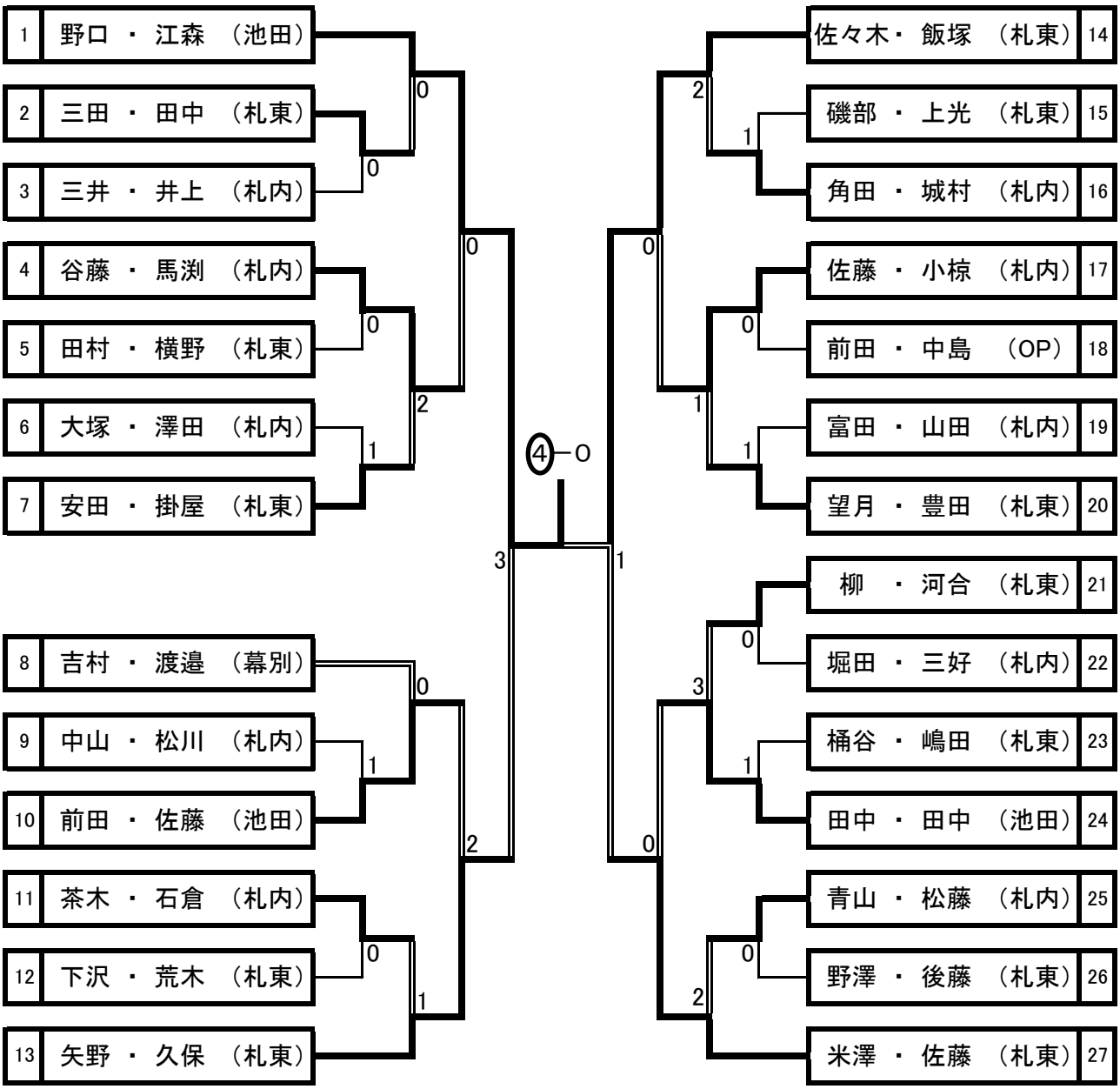
| | |
|---|---|
| 優　勝 | 野　口・江　森　（ 池田 ） |
| 準優勝 | 佐々木・飯　塚　（ 札東 ） |
| ３　位 | 矢　野・久　保　（ 札東 ） |
| ３　位 | 米　澤・佐　藤　（ 札東 ） |