平成30年度　西部南部十勝中体連夏季ソフトテニス大会　　女子個人戦

平成30年6月23日（土）
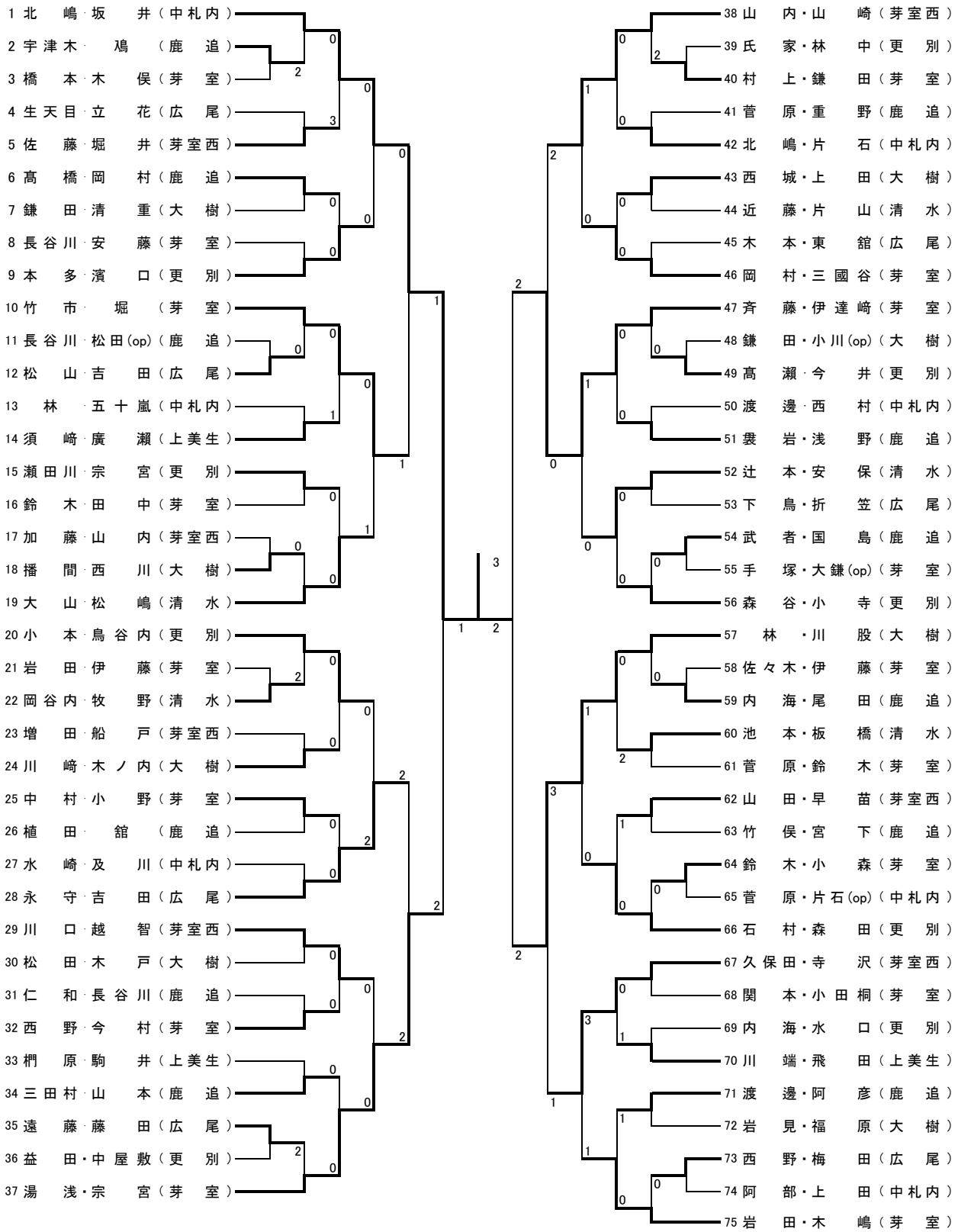
会場:　大樹中央公園テニスコート