平成30年度　帯広市中学校春季ソフトテニス大会　　男子個人戦

平成30年5月19日（土）
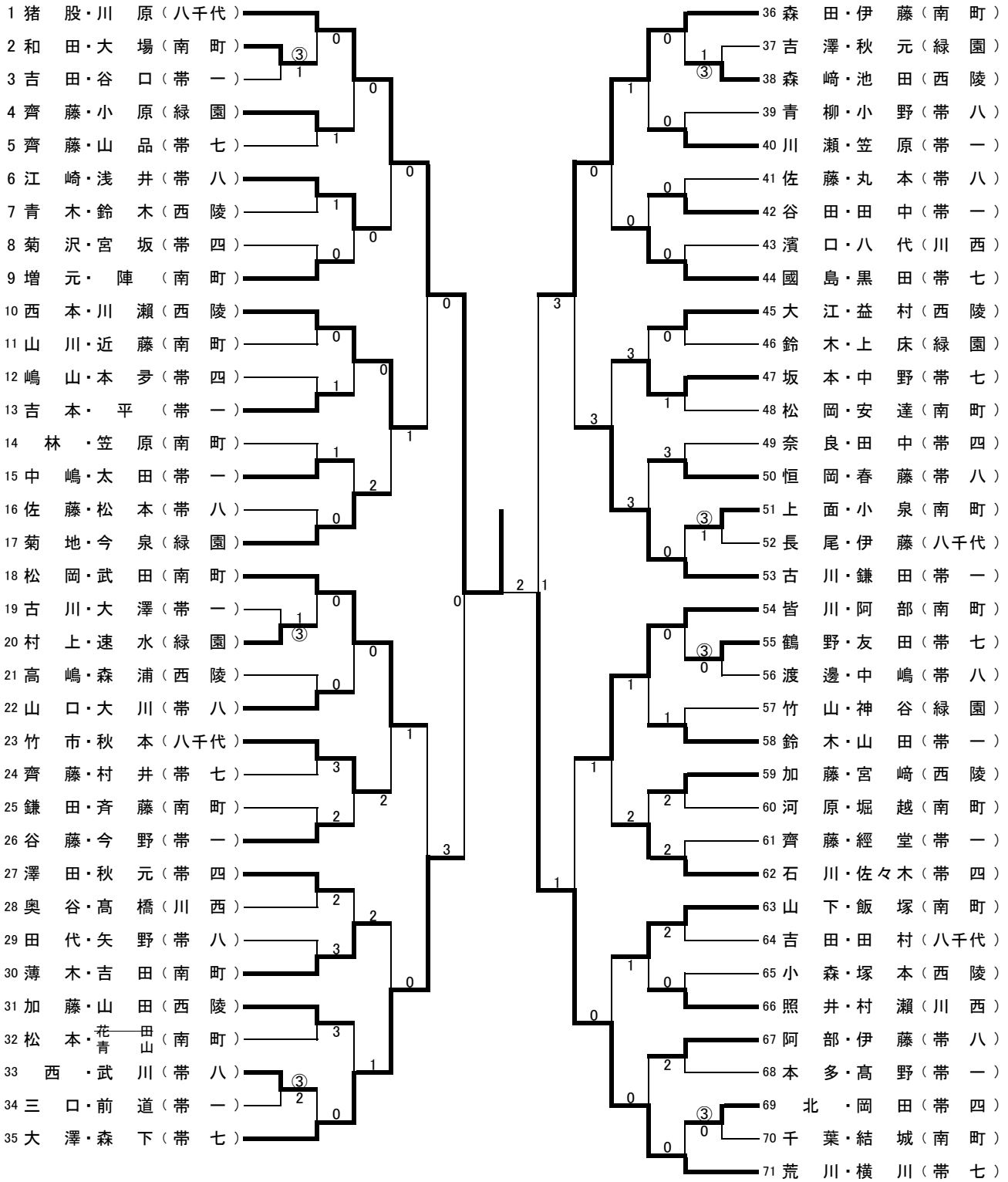
会場:　帯広の森テニスコート(北)