平成30年度北部十勝中体連春季ソフトテニス大会（女子個人の部）

平成30年5月12日（土）

希望が丘テニスコート

女子個人戦

1	松井 ・ 田中 （ 共栄 ）	
2	日沼 ・ 小林 （ 共栄 ）	
3	髙橋 ・ 佐藤 （ 駒場 ）	
4	早川 ・ 樋口 （ 共栄 ）	
5	矢藤 ・ 佐藤 （ 音更 ）	
6	道見 ・ ＯＰ （ 駒場 ）	
7	菅原 ・ 牧野 （ 上士幌 ）	
8	川端 ・ 齊藤 （ 共栄 ）	
9	矢戸 ・ 野々村 （ 上士幌 ）	
10	川上 ・ 芦原 （ 駒場 ）	
11	塩﨑 ・ 坂本 （ 上士幌 ）	
12	森谷 ・ ＯＰ （ 共栄 ）	
13	鎌田 ・ 前多 （ 音更 ）	
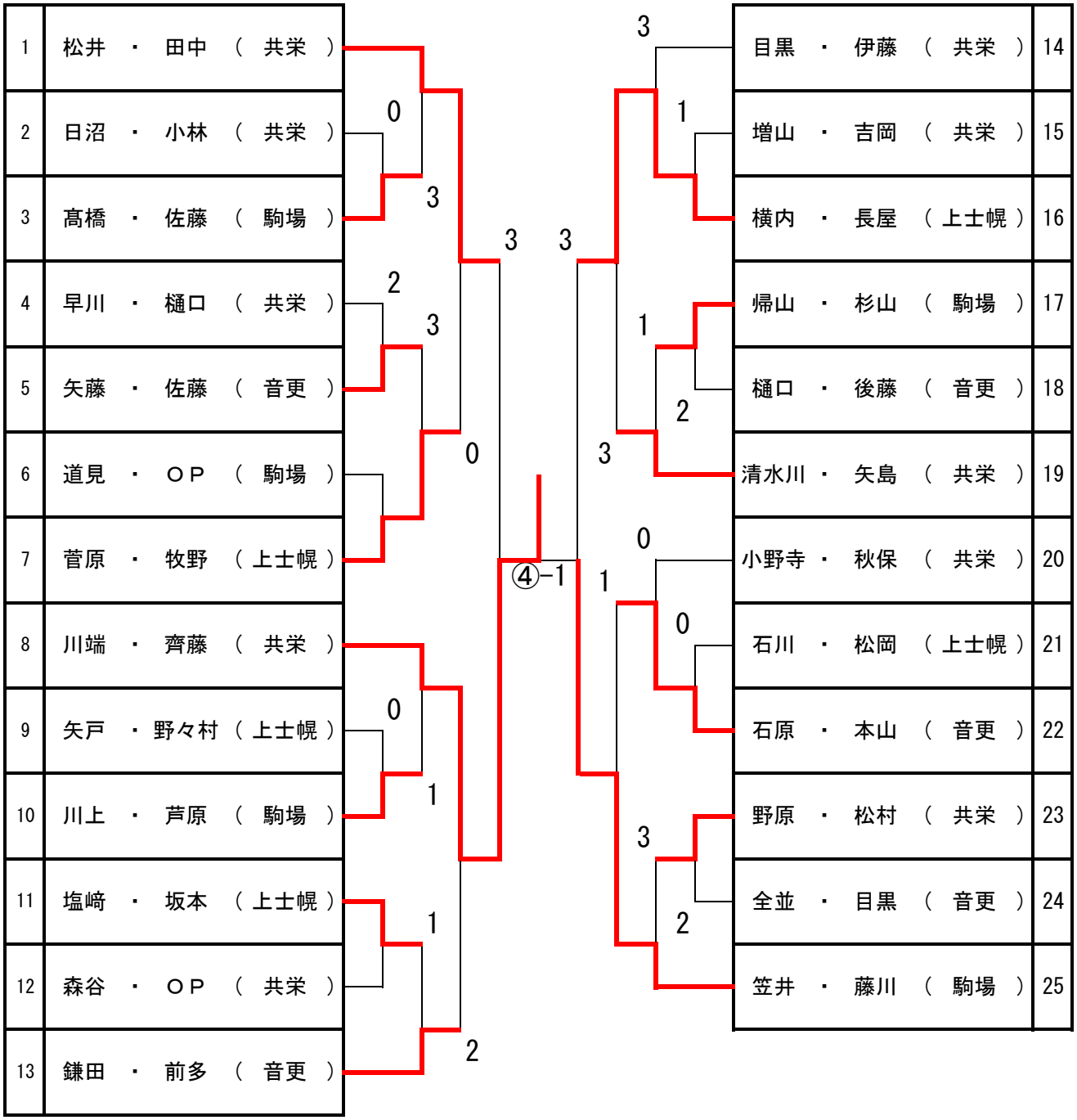
	目黒 ・ 伊藤 （ 共栄 ）	14
	増山 ・ 吉岡 （ 共栄 ）	15
	横内 ・ 長屋 （ 上士幌 ）	16
	帰山 ・ 杉山 （ 駒場 ）	17
	樋口 ・ 後藤 （ 音更 ）	18
	清水川 ・ 矢島 （ 共栄 ）	19
	小野寺 ・ 秋保 （ 共栄 ）	20
	石川 ・ 松岡 （ 上士幌 ）	21
	石原 ・ 本山 （ 音更 ）	22
	野原 ・ 松村 （ 共栄 ）	23
	全並 ・ 目黒 （ 音更 ）	24
	笠井 ・ 藤川 （ 駒場 ）	25