《　一　般　男　子　》

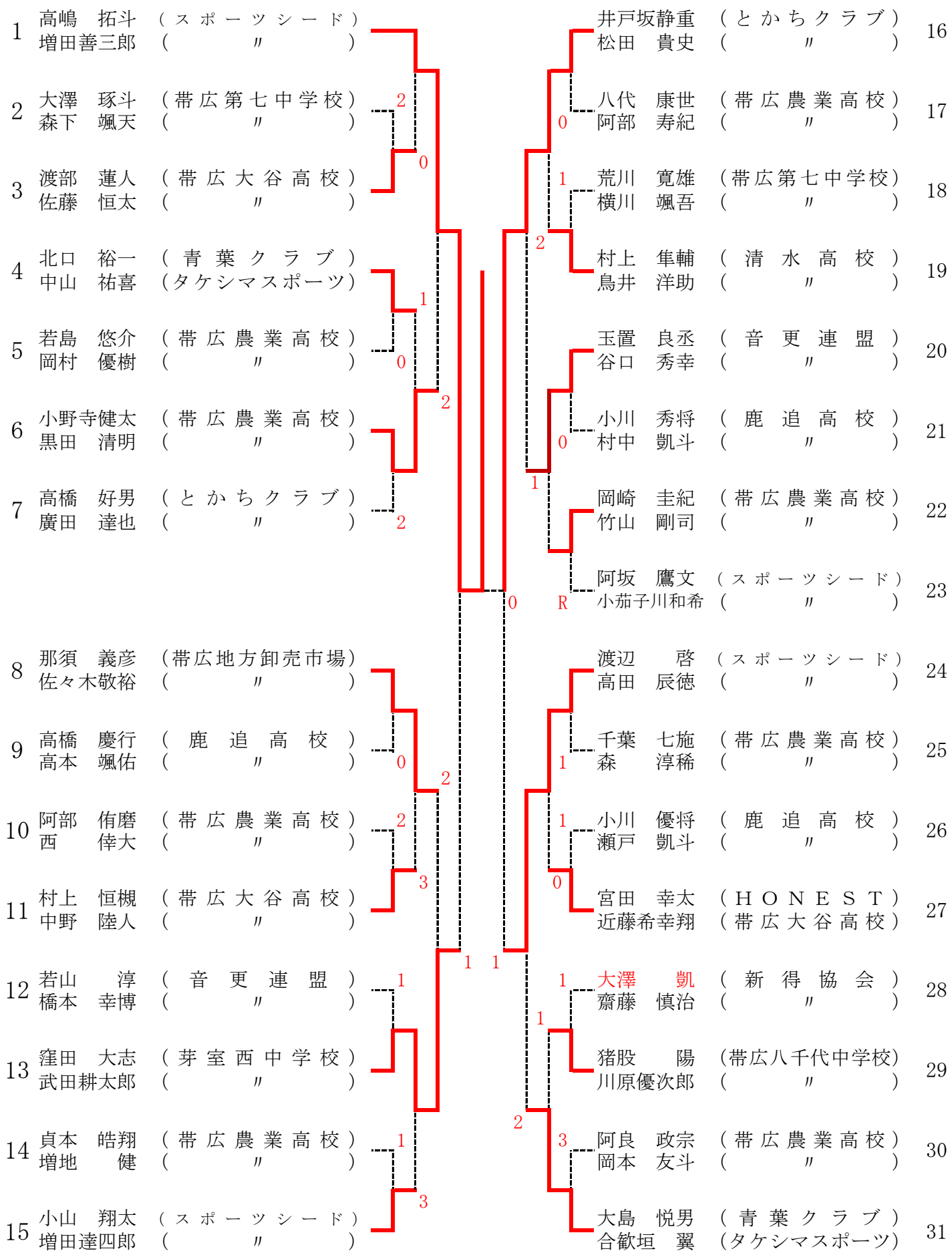
1 高嶋　拓斗（スポーツシード）
増田善三郎（〃）
2 大澤　琢斗（帯広第七中学校）
森下　颯天（〃）
3 渡部　蓮人（帯広大谷高校）
佐藤　恒太（〃）
4 北口　裕一（青葉クラブ）
中山　祐喜（タケシマスポーツ）
5 若島　悠介（帯広農業高校）
岡村　優樹（〃）
6 小野寺健太（帯広農業高校）
黒田　清明（〃）
7 高橋　好男（とかちクラブ）
廣田　達也（〃）
8 那須　義彦（帯広地方卸売市場）
佐々木敬裕（〃）
9 高橋　慶行（鹿追高校）
高本　颯佑（〃）
10 阿部　侑磨（帯広農業高校）
西　倖大（〃）
11 村上　恒槻（帯広大谷高校）
中野　陸人（〃）
12 若山　淳（音更連盟）
橋本　幸博（〃）
13 窪田　大志（芽室西中学校）
武田耕太郎（〃）
14 貞本　皓翔（帯広農業高校）
増地　健（〃）
15 小山　翔太（スポーツシード）
増田達四郎（〃）
16 井戸坂静重（とかちクラブ）
松田　貴史（〃）
17 八代　康世（帯広農業高校）
阿部　寿紀（〃）
18 荒川　寛雄（帯広第七中学校）
横川　颯吾（〃）
19 村上　隼輔（清水高校）
鳥井　洋助（〃）
20 玉置　良丞（音更連盟）
谷口　秀幸（〃）
21 小川　秀将（鹿追高校）
村中　凱斗（〃）
22 岡崎　圭紀（帯広農業高校）
竹山　剛司（〃）
23 阿坂　鷹文（スポーツシード）
小茄子川和希（〃）
24 渡辺　啓（スポーツシード）
高田　辰徳（〃）
25 千葉　七施（帯広農業高校）
森　淳稀（〃）
26 小川　優将（鹿追高校）
瀬戸　凱斗（〃）
27 宮田　幸太（HONEST）
近藤希幸翔（帯広大谷高校）
28 大澤　凱（新得協会）
齋藤　慎治（〃）
29 猪股　陽（帯広八千代中学校）
川原優次郎（〃）
30 阿良　政宗（帯広農業高校）
岡本　友斗（〃）
31 大島　悦男（青葉クラブ）
合歓垣　翼（タケシマスポーツ）